CHAUFFE-EAU À GAZ CONDUIT COAXIAL D'ÉCHAPPEMENT DIRECT

MANUEL DE L'UTILISATEUR
POUR L'INSTALLATION ET LE FONCTIONNEMENT
Pour chauffe-eau équipé d'un Système résistant à l'ignition de vapeurs inflammables

AVERTISSEMENT: Si vous ne respectez pas rigoureusement ces instructions, un incendie ou une explosion pourrait en résulter et entraîner des dommages matériels, des blessures corporelles ou la mort.

POUR VOTRE SÉCURITÉ

- **Ne pas ranger ou utiliser d'essence ou autre matière inflammable, combustible ou des vapeurs et liquides corrosifs à proximité de cet appareil ou de tout autre appareil.**

- **S'IL Y A DES ODEURS DE GAZ:**
  - **Ne pas tenter d'allumer un appareil.**
  - **Ne pas toucher d'interrupteur électrique; ne pas utiliser de téléphone dans votre bâtiment.**
  - **Contacter immédiatement le fournisseur de gaz à partir du téléphone d'un voisin. Respecter les directions du fournisseur de gaz.**
  - **Si on ne peut pas contacter le fournisseur de gaz, contacter le service des incendies.**

- **L'installation et l'entretien doivent être effectués par un installateur compétent, une agence de service ou le fournisseur de gaz.**

Pour le confort de votre famille, la sécurité et la commodité, nous conseillons de contacter un plombier professionnel pour l'installation et l'entretien de ce chauffe-eau.

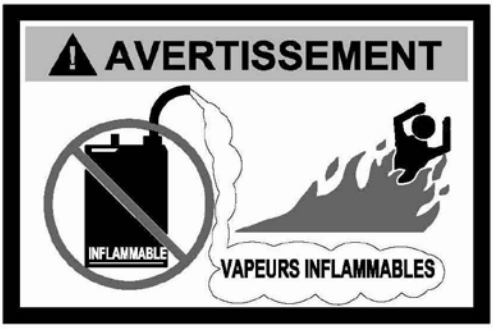

238-51023-00C REV 7/19

FÉLICITATIONS!

Vous possédez maintenant l'un des meilleurs chauffe-eau disponibles sur le marché actuel!

Cette notification vous explique facilement et en détail comment installer et maintenir vos nouveaux chauffe-eau aux unités échappement directes coaxiales. Le Fabricant vous conseille fortement de contacter un plombier professionnel pour l'installation de votre chauffe-eau.

Nous vous prions de lire attentivement cette notice ainsi que la garantie ci-jointe et de les consulter si vous vous posez des questions. Si vous avez des questions spécifiques au sujet de la garantie, veuillez consulter le plombier professionnel ou le distributeur (concessionnaire) chez qui le chauffe-eau a été acheté. Il est conseillé de noter le numéro du modèle, le numéro de série et la date d'installation de votre chauffe-eau dans la partie d'entretien au dos de cette notice.

Veuillez conserver cette notice près du chauffe-eau comme référence.

TABLE DES MATIÈRES

Page

RENSEIGNEMENTS GÉNÉRAUX 3

INSTALLATION
- Pose de l'Appareil 4
- Espaces Libres 7
- Ventilation 8
- Raccords à Eau 13
- Raccords de Gaz 16

FONCTIONNEMENT GÉNÉRAL 17
- Instructions d'Allumage et d'Éteignage 18
- Réglage du Thermostat 21
- Vérification de la Flamme du Brûleur 23

ENTRETIEN 24

DIAGRAMME DE DÉPANNAGE 27

LISTE DES PIÈCES DIRECTE DE CHAUFFE-EAU DE PASSAGE 31

INSTALLATION POUR EAU POTABLE ET CHAUFFAGE DES LOCAUX 32

RENSEIGNEMENTS GÉNÉRAUX

Cette conception à gaz du chauffe-eau est certififed par CSA international sous l'american national standard Z21.10-1 (la dernière édition) et CSA 4.1-M (le dernier edition.

L'installation du chauffe-eau doit être conforme aux règlementations locales. S'il n'y a pas de règlementations locales, l'installation doit être conforme au code américain (National Fuel Gas Code ANSI Z223.1-Dernière Version) ou au Canada elle doit être conforme au code d'installation CAN/CGA B149.1 (Gaz Naturel Dernière Version) ou CAN/CGA B149.2 (Propane Dernière Edition). La garantie de ce chauffe-eau demeure en vigueur uniquement si son installation, règlement et entretien sont conformes à ces instruction d'installation et d'entretien. Le fabricant ne sera pas tenu responsable des dommages résultant d'une modification et/ou du manque de conformité à ces instructions.

Ce chauffe-eau n'est pas conçu pour une installation dans une maison sans fondations qui peut être déplacée. L'installation dans un tel lieu peut créer des conditions dangereuses et de ce fait, annulera la garantie.

Ce chauffe-eau a été conçu et homologué pour chauffer l'eau potable. L'installation et l'utilisation de ce chauffe-eau pour tout objectif autre que le chauffage de l'eau potable peuvent endommager le chauffe-eau, créer des conditions dangereuses et de ce fait, annulera la garantie.

⚠ ADVERTISSEMENT

L'opération incorrecte de cet appareil peut créer un risque à la vie et à la propriété et annulera la garantie.

⚠ WARNING

Avant de relier la canalisation d'approvisionnement en gaz à un chauffe-eau à gaz, assurez-vous que la canalisation d'approvisionnement en gaz n'a pas l'humidité/eau ou la saleté/échelle à l'intérieur du gazoduc. Généralement ce contrôle est fait au plus bas point dans le système de distribution de gaz avant les appareils à gaz.

N'employez pas cet appareil si n'importe quelle partie externe a été submergée dans l'eau. Contacter le plombier professionnel qui a installé le chauffe-eau pour vérifier l'appareil et remplacer toute pièce du boîtier de commande y compris la vanne combinée qui a été touchée par l'eau.

⚠ DANGER

Ne pas ranger ni utiliser d'essence ou d'autres vapeurs et liquides inflammables, combustibles et corrosifs à côté de cet appareil ou de tout autre appareil.

IMPORTANT

Avant de procéder, inspecter le chauffe-eau et ses composants dans l'éventualité de dommages. N'installer aucun composant endommagé. Si le dommage est évident, veuillez contacter le fournisseur où le chauffe-eau a été acheté ou le fabricant indiqué sur la plaque indicatrice pour les pièces de rechange.

S'assurer de vérifier la plaque indicatrice et la vanne combinée sur le chauffe-eau pour être sûr que le type de gaz fourni correspond à la marque sur la plaque et la vanne combinée.

Une anode sacrificielle(s) est utilisé pour prolonger la vie du réservoir. Enlèvement d'une anode, à l'exception de l'inspection et/ou de remplacement, annulera la garantie. Dans les zones où l'eau est particulièrement actif, une odeur peut se produire au robinet d'eau chaude en raison d'une réaction entre l'anode sacrificielle et les impuretés dans l'eau. Si cela devait se produire, une anode(s) alternative peut être acheté auprès du fournisseur qui a installé ce chauffe-eau. Cela permettrait de minimiser l'odeur tout en protégeant le réservoir. En outre, le chauffage de l'eau doit être rincée avec dissolveurs appropriées pour éliminer toutes les bactéries.

⚠ AVERTISSEMENT

Ce produit contient un ou plusieurs produits chimiques reconnus par l'État de Californie pour causer le cancer, des malformations congénitales, ou troubles de la reproduction.

INSTALLATION

⚠ ATTENTION

Les chauffe-eau sont des appareils calorifiques. Afin d'éviter des dommages ou des blessures, il ne doit y avoir aucun matériel appuyé contre le chauffe-eau. Prendre des précautions appropriées pour éviter tout contact inutile (particulièrement par les enfants) avec le chauffe-eau et les composants du système coaxial d'aspiration d'air et d'échappement. **AUCUN MATÉRIEL INFLAMMABLE TELS QUE L'ESSENCE, LE DILUANT NE DOIVENT ÊTRE UTILISÉS OU STOCKÉS À CÔTÉ DU CHAUFFE-EAU OU DANS TOUTE LOCATION À PARTIR DE LAQUELLE LES FUMÉES POURRAIENT ATTEINDRE LE CHAUFFE-EAU OU LE SYSTÈME COAXIAL D'ASPIRATION D'AIR ET D'ÉCHAPPEMENT.**

Ce chauffe-eau ne doit pas être installé dans une salle de bains, chambre ou toute pièce habituellement fermée.

POSE DE L'APPAREIL

Ce chauffe-eau DOIT être installé à l'intérieur hors du vent et survivre à.
Ce chauffe-eau ne doit pas être installé dans tout lieu où l'essence ou des vapeurs inflammables peuvent être présentes, sauf si l'installation est telle qu'elle peut éliminer l'allumage éventuel d'essence ou de vapeurs inflammables.

Des chauffe-eau dans les garages résidentiels doivent être installés et localisés, ou protégés, pour éviter des dommages physiques. Pour d'autres installations référez-vous aux codes locaux. En l'absence des codes locaux, le chauffe-eau doit être installé conformément au code national de gaz de carburant, (la plus défunte édition de norme ANSI Z223.1-), ou encode d'installation de code d'installation de gaz naturel du Canada CAN/CGA B149.1 (la plus défunte édition) ou de propane de CAN/CGA B149.2 (la plus défunte édition).

La pose de votre chauffe-eau est extrêmement importante. Avant de commencer l'installation du chauffe-eau, veuillez lire les instructions qui se rapportent à son installation. Il faut choisir un emplacement où le plancher est au même niveau et permet facilement l'accès à une source d'eau et de gaz**. NE PAS placer le chauffe-eau où les tuyaux d'eau risqueraient de geler. S'assurer que les tuyaux d'eau ne sont pas placés directement au-dessus du robinet de gaz afin que la condensation en temps humide ne goutte pas sur les commandes.**

La corrosion du chauffe-eau ou le mauvais fonctionnement des pièces peuvent être provoqués par le chauffage et la décomposition des vapeurs chimiques dans l'air. Voici des exemples de composants qui peuvent être corrosifs: propulseurs de récipients vaporisateurs, solvants de nettoyage, réfrigérant de réfrigérateur et climatisation, produits chimiques pour piscine, chlorures de calcium et de sodium, cires et composés chimiques. Ces matières sont corrosives à faibles concentrations avec peu ou sans odeur pour indiquer leur présence. **ATTENTION: LES DOMMAGES AU CHAUFFE-EAU PROVOQUÉS PAR L'EXPOSITION AUX VAPEURS CORROSIVES NE SONT PAS COUVERTS PAR LA GARANTIE. NE PAS FAIRE FONCTIONNER LE CHAUFFE-EAU EN CAS D'EXPOSITION (PASSÉE OU FUTURE), NE PAS RANGER DE COMPOSANTS CORROSIFS À CÔTÉ DU CHAUFFE-EAU.**

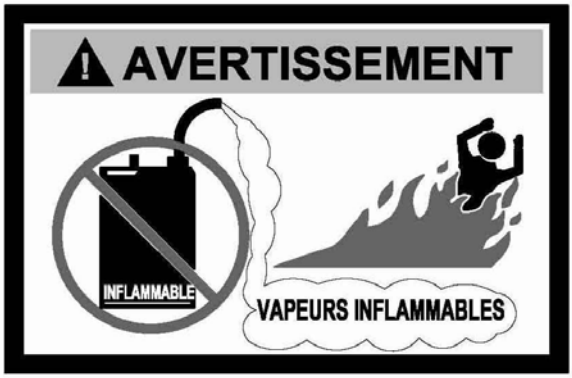

⚠ ADVERTISSEMENT

Les gaz de pétrole liquéfié et propane sont plus lourds que l'air et descendront au niveau du plancher s'il y a une fuite. Les sous-sols, les vides sanitaires, les placards et les endroits inférieurs au niveau de la terre servent de poches pour l'accumulation de la fuite de gaz. Avant la mise en marche, surveiller pour des odeurs de gaz. Ne pas oublier de surveiller les odeurs de gaz au niveau du plancher.

SI VOUS DÉTECTEZ UNE ODEUR DE GAZ

- **N'allumer aucun appareil.**
- **Ne toucher à aucune prise électrique; ne pas utiliser le téléphone dans votre bâtiment.**
- **Utiliser le téléphone d'un voisin pour appeler votre fournisseur de gaz immédiatement. Suivre les instructions du fournisseur de gaz.**
- **Si vous ne pouvez pas contacter votre fournisseur de gaz, appeler le service des incendies.**

ATTENDRE QUE LA FUITE SOIT REPARÉE AVANT DE REMETTRE EN MARCHE L'APPAREIL!

NE PAS ESSAYER D'ALLUMER AUCUN APPAREIL À GAZ SI VOUS N'ÊTES PAS SÛR DES CHOSES SUIVANTES:

Les gaz de pétrole liquéfié et de gaz propane ont une odorante ajoutée par le fournisseur à gaz qui aide à la détection du gaz.
La plupart des gens la reconnaissent à l'odeur de « soufre » et de « oeuf pourri ».
D'autres conditions telles que « perte d'odorante » peuvent provoquer la diminution de l'odorante en intensité et rendre sa détection difficile.
Si votre odorat est amoindri, ou si nous n'êtes pas sûr de la présence du gaz, contacter immédiatement votre fournisseur à gaz à partir du téléphone d'un voisin.

Les détecteurs de gaz sont disponibles. Contacter votre fournisseur à gaz, ou un plombier professionnel pour plus d'informations.

Le chauffe-eau doit être situé assez étroitement au mur extérieur pour garder la distance de mise à l'air libre sur la distance maximum décrite dans les instructions de l'installation de passage. Note: La borne directe de prise de passage-air doit être installée sur un mur vertical. Lisez les instructions du kit de passage qui a été acheté avec le chauffe-eau avant de localiser le chauffe-eau.
Le chauffe-eau doit être placé dans un endroit où une fuite du reservoir, des tuyaux, ou de la soupape de sécurité (température et pression) n'endommageraient pas l'espace environnant le chauffe-eau ou les étages inférieurs du bâtiment. Si vous devez utiliser un tel endroit, installer une plaquette d'écoulement appropriée sous le chauffe-eau. La casserole de drain doit avoir une longueur et une largeur minimum au moins de 4 po *(10,2 centimètres)* de plus grand que le diamètre du chauffe-eau et ne doit pas limiter l'écoulement approprié d'air de combustion au chauffe-eau. On peut se procurer ce genre de plaquette dans un atelier métallurgique local. La tuyauterie doit être au moins de ¾ pouce *(1.9 centimètre)* de diamètre et lancé pour le drainage approprié.

On lui recommande qu'un dégagement minimum de 4 pouces *(10,2 centimètres)* soit fourni sur le côté du chauffe-eau pour entretenir et l'entretien de la valve de décompression de la température et de combinaison.

ESPACES LIBRES

⚠ ADVERTISSEMENT

Le non respect des consignes d'installation, de fonctionnement, et d'entretien périodique peut être mortel, endommager votre propriété et annulera la garantie.

Cette installation doit permettre l'accès à l'avant du chauffe-eau et à dégagement proportionné sera donné pour entretenir et actionner ce chauffe-eau. Le chauffe-eau peut être installé sur un plancher combustible ou non-combustible. Si le chauffe-eau doit être installé directement sur la pose de tapis, il doit être installé sur un métal ou le panneau en bois se prolongeant au delà du de grande largeur et de la profondeur de l'appareil par au moins 3 s'avance petit à petit *(76,2 millimètres)* dans n'importe quelle direction, ou si l'appareil est installé dans une chambrette ou un cabinet, le plancher entier doit être couvert par le panneau. Les dégagements minimum aux combustibles pour ce chauffe-eau est : mettre (0) pouces *(0 cm) des* côtés et l'arrière, quatre (4) s'avance petit à petit *(10.2 cm) de l'*avant de la veste, de zéro (0) pouces *(0 cm) de l'*assemblée plénière, de zéro (0) pouces *(0 cm) des* tubes d'entrée d'air et de douze (12) pouces *(30.5 cm) de la* borne directe de prise de passage-air, distances d'augmentation pour fournir le dégagement pour l'entretien. (Voir le schéma 1).

VENTILATION

⚠ ADVERTISSEMENT

La sortie du conduit coaxial d'échappement direct est CHAUDE lorsque le chauffe-eau fontionne. Ne pas y toucher. Tenir loin du chaffe-eau les enfants, l'essence, et d'autres liquids inflammables.

Il est recommandé qu'un protecteur soit installé quand la sortie du conduit coaxial d'échappement direct peut être touché par accident ou accédé pas les enfants. (Voir le schéma 2).

Au lieu d'installer un protecteur sur la sortie du conduit coaxial d'échappement direct, on peut se servir d'une clôture en fil de fer ou une clôture de louvers. Conserver les espaces libres indiqués dans ce manual d'installation. (Voir le schéma 3).

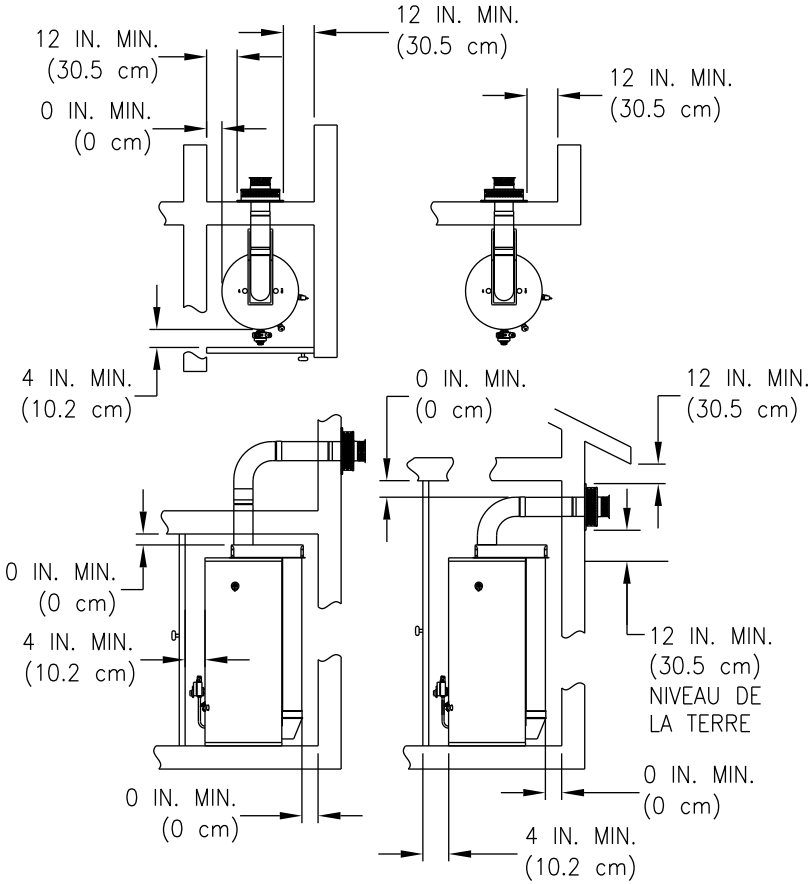

Le Schéma 1

OPTION POUR PROTÉGER LA SORTIE DU CONDUIT COAXIAL D'ÉCHAPPEMENT DIRECT

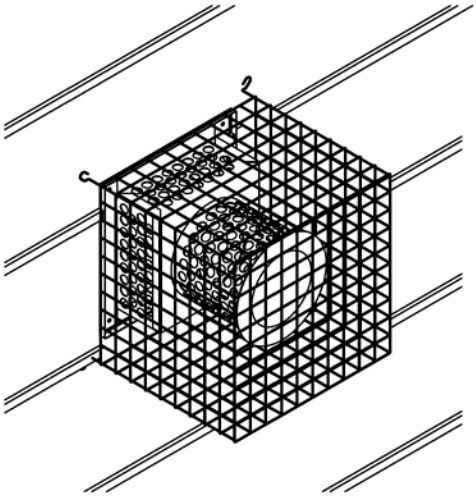

Le Schéma 2

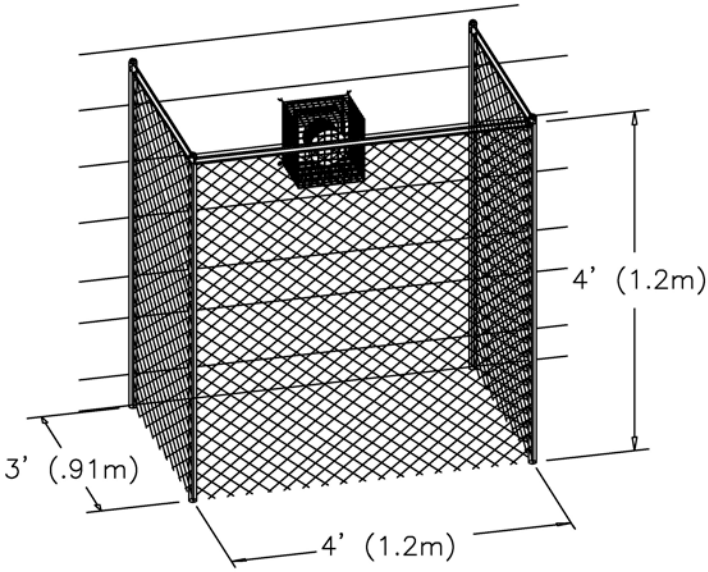

Le Schéma 3

MISE À L'AIR LIBRE

⚠ ADVERTISSEMENT

Le système de prise de passage-air doit être correctement installé. Le manque d'installer correctement le système de prise de passage-air a pu avoir comme conséquence des dégats matériels, des blessures ou la mort.

N'installez aucun composant endommagé de système de prise de passage-air. Entrez en contact avec le fabricant du chauffe-eau pour des pièces de rechange.

C'est un chauffe-eau direct de gaz de passage où tout l'air pour la combustion est obtenu à partir de l'atmosphère extérieure et toutes les fumées sont déchargées à l'atmosphère extérieure. **Un kit de passage qui a été conçu pour l'usage avec ce chauffe-eau doit être employé en installant ce chauffe-eau. Si un kit de passage était équipé de chauffe-eau, installez le chauffe-eau avec ce kit de passage par instructions fournies dans le kit de passage. Si un kit de passage n'était pas équipé de chauffe-eau, référez-vous à l'étiquette sur le chauffe-eau pour déterminer les options appropriées de kit de passage. Contactez le fournisseur que vous avez acheté le chauffe-eau de pour obtenir le kit correct de passage.**

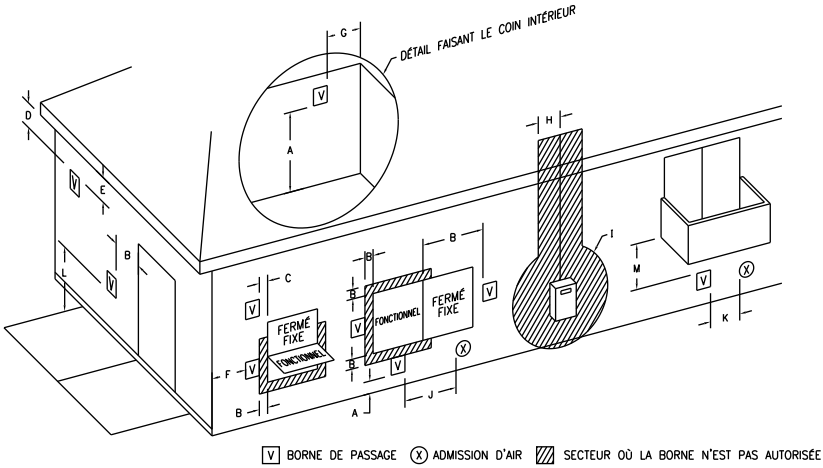

Le schéma 4

Dégagements directs de borne de passage

		Canadien Installations[1]	LES Etats-Unis Installations[2]
A	Le dégagement au-dessus du degré, la véranda, la porche, le pont ou le balcon	12 pouces *(30 cm)*	12 pouces *(30 cm)*
B	Le dégagement à la veuve ou à la porte qui peut être ouvert	12 pouces *(30 cm)*	9 pouces *(23 cm)* pour les appareils > 10,000 Btuh *(3 kW)* and ≤ 50,000 Btuh *(15 kW)*, 12 pouces *(30 cm)* pour les appareils > 50,000 Btuh *(15 kW)*
C	Le dégagement à la veuve d'une façon permanente fermée	*b	*b
D	Le dégagement vertical au soffite ventilé a localisé au-dessus du terminal dans une distance horizontale de 2 pieds *(.6 m)* de la ligne de centre du terminal	12 pouces *(30 cm)**a	12 inches *(30 cm)**a
E	Le dégagement à unventilated le soffite	12 pouces *(30 cm)**a	12 pouces *(30 cm)**a
F	Le dégagement à hors du coin	*b	*b
G	Le dégagement à dans le coin	*b	*b
H	Le dégagement à chaque côté de ligne de centre s'est étendu au-dessus de l'assemblée mètre/régulateur	3 pieds *(91 cm)* dans une hauteur 15 pieds *(4,6 m)* au-dessus de l'assemblée mètre/régulateur	*b
I	Le dégagement pour entretenir la sortie de conduit régulateur ou le conduit de réservoir de pétrole	36 pouces *(91 cm)*	*b
J	Le dégagement à l'arrivée de provision d'air non-mécanique au bâtiment ou l'arrivée d'air de combustion à aucun autre appareil	12 pouces *(30 cm)*	9 pouces *(23 cm)* pour les appareils > 10,000 Btuh *(3 kW)* and ≤ 50,000 Btuh *(15 kW)*, 12 pouces*(30 cm)* pour les appareils > 50,000 Btuh *(15 kW)*
K	Le dégagement à une arrivée de provision d'air mécanique	6 pieds *(1,83 m)*	3 pieds *(.9 m)* au-dessus de si dans 10 pieds *(3,05 m)* horizontalement
L	Le dégagement au-dessus du trottoir pavé ou au-dessus de l'entrée de garage pavée a localisé sur la propriété publique	7 pieds *(2,13 m)*†	*b
M	Le dégagement sous une véranda, une porche, un pont, ou un balcon	12 pouces *(30 cm)*‡	12 pouces *(30 cm)*‡

[1] conformément à l'actuel CAN/CGA-B149 Codes d'Installation.
[2] conformément à l'ANSI actuel Z223.1-(Latest édition) /NFPA 54 Code de Gaz de Carburant National.
† UN conduit ne terminera pas directement au-dessus d'un trottoir ou au-dessus d'une entrée de garage pavée qui est localisé entre deux demeures de seul-famille et sert les deux demeures.
‡ Permis seulement si une véranda, une porche, un pont ou un balcon sont entièrement ouvre sur au moins à deux côtés en dessous du plancher.
*a) UNE valeur minimum de dégagement résolue en essayant conformément à section 2,20.
*b) “le Dégagement conformément aux codes d'installation locaux et les conditions du fournisseur de gaz”.

Le système de conduit doit terminer pour que les dégagements corrects sont maintenus comme cité dans les codes locaux ou la dernière édition du Code de Gaz de Carburant National, ANSI Z223.1 comme suit:

1. Ne pas terminer près des conduits de soffite ou ramper l'espace ou l'autre secteur où le condensat ou la vapeur pourraient créer un ennui ou un danger ou un dommages de propriété de cause.
2. Ne pas terminer le terminal de conduit d'échappement où le condensat ou la vapeur pourraient causer des dommages ou pourraient être nuisible à l'opération de régulateurs, les soupapes de soulagement, ou l'autre équipement.
3. Ne pas terminer le terminal de conduit d'échappement par-dessus le secteur ou les allées public où le condensat ou la vapeur peuvent causer l'ennui ou le danger.
4. Le conduit terminera au moins 12 pounces au-dessus du niveau de chute de neige prévu pour empêcher l'obstruction de conclusion de conduit.

Les tuyaux de conduit servant le pouvoir appareils donnés vent sont classifiés en construiant des codes comme “les connecteurs de conduit”. Les dégagements exigés des matériels combustibles doivent être conformément fournis à l'information dans ce manuel sous l'EMPLACEMENT DE CHAUFFE-EAU et DE DEGAGEMENTS, et avec le Code de Gaz de Carburant National et les codes locaux.

RACCORDS À EAU

Note: Avant de commencer cette installation fermer l'alimentation en eau principale

Après avoir fermé l'alimentation en eau, ouvrir un robinet afin d'éviter toute fuite d'eau pendant le raccordement du chauffe-eau. La canalisation d'arrivée d'eau froide et la sortie d'eau chaude sont indiquées sur le dessus du chauffe-eau. Après avoir réduit la pression, fermer le robinet. Les garnitures à l'admission d'eau froide et à la sortie d'eau chaude sont les garnitures diélectriques de voie d'eau avec ¾" *(1,9 cm).* le fil masculin de NPT. Faire des raccords appropriés entre le chauffe-eau et les conduits de la maison. Installer un robinet d'arrêt sur l'alimentation en eau froide.

⚠ ATTENTION

Si vous utilisez des raccords soudés, **NE PAS** appliquer de chaleur aux manchons filetés des tuyaux sur le dessus du chauffe-eau. Fixer le tuyau à l'adaptateur avant d'installer le tuyau sur le raccord d'eau. Il ne faut absolument pas exposer à la chaleur les manchons filetés munis d'un intérieur en plastique.

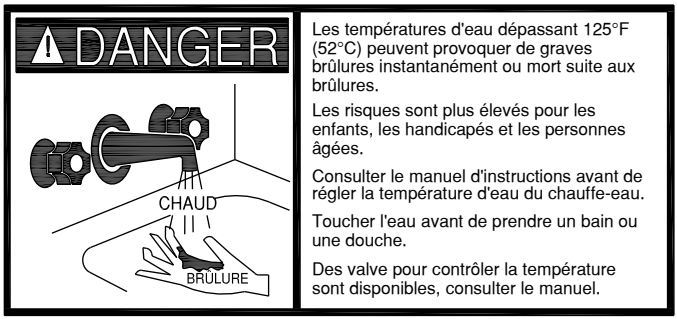

LES RAPPORTS APPROXIMATIFS DE TIME/TEMPERATURE ÉCHAUDE DEDANS	
120°F *(49°C)*	Plus de 5 minutes
125°F (*52°C)*	1 ½ à 2 minutes
130°F (*54°C*)	Environ 30 secondes
135°F (*57°C)*	Environ 10 secondes
140°F (*60°C)*	Moins de 5 secondes
145°F (*63°C)*	Moins de 3 secondes
150°F (*66°C)*	Secondes d'environ 1 ½
155°F (*68°C)*	Environ 1 seconde

⚠ ADVERTISSEMENT

Pour protéger des températures et pression excessives, installer des dispositifs de protection de température et pression conformément aux règlementations locales. Au minimum utiliser une soupape de température et pression homologuée selon des normes établies pour les soupapes et les mécanismes de débranchement automatique de gaz pour les chauffe-eau, par le code ANSI Z21.22 ou le code CAN/CGA B149, et par des laboratoires d'essai reconnus qui font des vérifications périodiques des procédés de fabrication de l'équipement ou matériaux indiqués. Le groupe de sécurité (température et pression) doit être marqué à une pression maximale fixe afin de ne pas excéder la pression opérable maximale du chauffe-eau. La soupape de sécurité (température et pression) doit avoir une capacité d'évacuation de vapeur à l'heure (kJ) qui n'est pas inférieure à l'évaluation à l'heure du chauffe-eau.

Installer le groupe de sécurité (température et pression) dans l'ouverture fournie et marquée à ce but sur le chauffe-eau.

Note: Certains modèles sont peut-être déjà équippés ou fournis d'un groupe de sécurité (température et pression). S'assurer que la soupape de sécurité (température et pression) est bien conforme aux codes locaux. Si elle n'est pas conforme, la remplacer avec une autre qui l'est. Suivre les instructions ci-dessus.

Installez une ligne de décharge qui termine 6 pouces *(15 centimètres)* au-dessus du plancher, ou n'importe quelle distance au-dessous du plancher structural, à la sortie de la valve de décompression de la température et de combinaison. N'en laissez pas l'eau de la ligne de décharge entrer en contact avec partie électrique de phase. La ligne de décharge doit être installée pour tenir compte du drainage complet de la température de combinaison et valve de décompression et la ligne de décharge. L'eau de la ligne de décharge doit être dirigée vers un drain approprié ou le secteur qui ne sera pas nui par l'eau se rapportent à « LOCALISER LE CHAUFFE-EAU. » L'ouverture de décharge ne doit pas être soumise au colmatage ou à la congélation. Ne filetez pas, ne branchez pas ou ne couvrez pas la ligne de décharge.

On lui recommande qu'un dégagement minimum de 4 pouces *(10,2 centimètres)* soit fourni sur le côté du chauffe-eau pour entretenir et l'entretien de la valve de décompression de la température et de combinaison.

Aucune soupape ne doit être intercalée entre le groupe de sécurité et le réservoir.

⚠ ADVERTISSEMENT

L'OMISSION D'INSTALLATION ET D'ENTRETIEN D'UNE SOUPAPE DU GROUPE DE SÉCURITÉ (TEMPÉRATURE ET PRESSION) NEUVE HOMOLOGUÉE 3/4 *(1,9 cm)* x 3/4 *(1,9 cm)* DÉGAGE LE FABRICANT DE TOUTE RESPONSABILITÉ DE RÉCLAMATION RÉSULTANT DE TEMPÉRATURES ET PRESSIONS EXCESSIVES.

Si ce chauffe-eau est installé dans une alimentation en eau fermée telle que celle munie d'un empêchement de l'eau de retour dans l'alimentation en eau froide, l'expansion thermale doit être contrôlée. **NE PAS** faire marcher ce chauffe-eau dans un circuit fermé sans prévoir l'expansion thermale. Votre service d'eau ou inspecteur plombier local devraient être consultés pour des conseils. Après l'installation de tous les tuyaux d'eau, ouvrir le robinet de l'alimentation en eau principale afin de remplir le chauffe-eau. Ouvrir plusieurs robinets d'eau chaude afin de permettre l'échappement d'air du système pendant le remplissage du chauffe-eau. Lorsqu'un débit d'eau régulier passe par les robinets, les fermer et vérifier tous les raccords pour des fuites possibles. **NE JAMAIS FAIRE FONCTIONNER LE CHAUFFE-EAU SANS S'ÊTRE D'ABORD ASSURÉ QU'IL EST REMPLI D'EAU.**

⚠ ADVERTISSEMENT

Le gaz d'hydrogène peut être produit dans un chauffe-eau dont l'eau n'a pas été tirée du réservoir depuis longtemps (deux semaines en général). <u>Le gaz d'hydrogène est extrêmement inflammable</u>. Afin d'éviter des possibilités de blessure, il est recommandé dans ces conditions d'ouvrir le robinet d'eau de l'évier de cuisine pendant quelques minutes avant d'utiliser tout appareil électrique qui est branché au système d'eau chaude. S'il y a une présence d'hydrogène, il y aura probablement un bruit inhabituel tel que l'air qui s'échappe d'un tuyau quand l'eau chaude commence à couler. On ne doit pas fumer ni avoir de flamme nue à côté du robinet au moment de l'ouverture.

Ce chauffe-eau peut produire de l'eau brûlante dans n'importe quel robinet du système. Soyez prudent avec l'eau chaude afin d'éviter toute blessure provenant d'eau brûlante. Certains appareils ménagers exigent des températures d'eau plus élevées (tels que lave-vaisselle et lave-linge automatique). Si vous réglez le chauffe-eau à des températures d'eau plus élevées, vous créez le danger de blessures provenant d'eau brûlante. Afin de vous protéger de toute blessure, vous devriez installer un dispositif mitigeur qui réduira la température de l'eau à la sortie du robinet en remélangeant de l'eau froide à l'eau chaude. Ce dispositif est disponible chez un détaillant en articles de plomberie. Veuillez consulter le plombier professionnel qui a installé le chauffe-eau pour des conseils à ce sujet.

Raccords de gaz

Les tuyaux d'approvisionnement de gaz doivent respecter les normes de National Fuel Gas Code ANSI Z223.1 - (Nouvelle édition) et/ou au Canada les codes d'installation CAN/CGA B149 - (Nouvelles éditions).

La pression minimale autorisée pour le gaz aux fins de tuyau d'arrivée est de 1,5" *(0,37 kPa)* au-dessus de la pression du collecteur pour le gaz naturel et 1,0" *(0,25 kPa)* pour le gaz P.L. Consulter la plaque de capacité et la valve de contrôle de gaz pour les pressions et le type de gaz. La pression maximale autorisée est de 14" *(3,5 kPa)* pour le gaz naturel et les gaz de pétrole liquéfiés/gaz propane.

1. Reliez ce chauffe-eau seulement au type de gaz (gaz naturel ou de propane) comme démontré de la plaque de contrôle. Usez la pipe noire propre de fer ou le matériel équivalent approuvé par code et ordonnances locaux. (La saleté et l'échelle de la pipe peuvent entrer dans le clapet à gaz et le faire fonctionner mal). La ligne de gaz d'entrée doit avoir une longueur minimum de 3 pouces *(7.6 cm) de* jambe d'égouttement *(piège de sédiment)* installée comme près du clapet à gaz du chauffe-eau comme possible. Une union commune moulue doit être installée comme près du chauffe-eau comme possible dans la ligne d'offre de gaz alimentant le chauffe-eau à l'entretien de laiss du chauffe-eau. Les composés utilisés sur les joints filetés de la tuyauterie de gaz doivent être résistants à l'action des gaz de pétrole liquéfiés/du gaz de propane. N'appliquez pas le dopant de pipe à l'entrée de clapet à gaz et ne vous assurez pas qu'aucun dopant de pipe n'est devenu logé dans l'écran d'entrée du clapet à gaz. Le soin extrême doit être pris pour n'assurer aucun dopant de pipe entre dans le clapet à gaz. Évitez le couple excessif en serrant la ligne d'offre de gaz au clapet à gaz. Le couple excessif peut avoir en fendant du logement de clapet à gaz et pourrait créer une fuite de gaz. En serrant la ligne d'offre de gaz au contrôle de L.P., on lui recommande de tenir le corps d'entrée du contrôle solidement avec une clé adéquate. Le couple maximum suggéré est de 31.5 pi livres. *(4,4 kilogrammes-m)*.

⚠ ADVERTISSEMENT

Le fabricant de ce chauffe-eau ne sera pas responsable d'aucuns dommages ou dommage causés en raison d'une entrée criquée de gaz en raison du couple excessif.

2. Ce chauffe-eau et son raccordement de gaz doivent être fuite examinée avant de mettre le chauffe-eau en fonction. Vérifiez les fuites de gaz avec une solution de savon et de l'eau et une brosse ou un fluide commercial de détecteur de fuite. **N'EMPLOYEZ JAMAIS UN MATCH OU UNE FLAMME NUE POUR L'ESSAI!**

⚠ ATTENTION

Le chauffe-eau et le robinet d'isolement individuel doivent être démontés du circuit sifflant d'offre de gaz pendant tous les essais sous pression du circuit aux pressions d'essai au-dessus de ½ livre par pouce carré *(kPa 3.5)*. Le chauffe-eau doit être isolé dans le circuit sifflant d'offre de gaz en fermant son robinet d'isolement manuel pendant tous les essais sous pression du circuit d'offre de gaz aux pressions d'essai égales à ou moins d'à ½ livre par pouce carré *(kPa 3.5)*. La ligne d'approvisionnement doit être couverte une fois non reliée au chauffe-eau.

3. S'assurer de ne pas mouiller les raccords électriques à la prise durant la vérification de fuites. Sécher entièrement les raccords électriques à la prise avant de faire fonctionner le chauffe eau.

⚠ ADVERTISSEMENT

La pression d'admission de gaz à la commande de gaz doit ne jamais excéder 14 pouces de la colonne de l'eau (1/2 livre par pouce carré). Le circuit d'alimentation de gaz et n'importe quel dispositif de régulation de pression dans la ligne de gaz doivent être indiqués, inspectés et ajustés pour assurer une pression d'offre de gaz de 1/2 livre par pouce carré ou moins. Le manque de faire ainsi peut avoir comme conséquence des dommages ou la mort sérieux.

FONCTIONNEMENT GÉNÉRAL

⚠ AVERTISSEMENT

Les chauffe-eau sont des appareils qui engendrent de la chaleur. Afin d'éviter les dommages et les blessures, vous ne devez jamais ranger de matériel contre le chauffe-eau ou le système d'entrée d'air de ventilation et vous devez soigneusement éviter les contacts non nécessaires (particulièrement les enfants) avec le chauffe-eau et le système d'entrée d'air de ventilation. **PEU IMPORTE LA SITUATION, IL NE FAUT JAMAIS UTILISER NI RANGER DES SUBSTANCES INFLAMMABLES, TELLES QUE DE L'ESSENCE OU DU DILUANT DE PEINTURE À PROXIMITÉ DU CHAUFFE-EAU, DU SYSTÈME D'ENTRÉE D'AIR DE VENTILA-TION OU DANS UN LIEU OÙ DES ÉMANATIONS POURRAIENT ENTRER EN CONTACT AVEC LE CHAUFFE-EAU OU LE SYSTÈME D'ENTRÉE D'AIR DE VENTILATION.**

POUR REMPLIR RÉCHAUFFEUR D'EAU

1. Pour fermer la valve de la purge du réchauffeur d'eau tout en tournant le robinet dans la direction des aiguilles d'une montre ↻.
2. Pour ouvrir la source de l'eau froide au robinet principal.
3. Pour ouvrir plusieurs robinets chauds afin d'éliminer l'air dans les pipes du système.
4. Quand l'écoulement d'eau est régulier, ceci signifie que le réchauffeur d'eau est rempli. Pour arrêter les robinets et pour s'assurer qu'il n'y a aucune évasion sur la valve de la purge du réchauffeur d'eau, la soupape de sécurité de la température et la pression et sur les raccordements d'eau chaude et d'eau froide.

POUR VIDANGER LE CHAUFFE-EAU

Si il devenez nécessaire pour vidanger complètement le chauffe-eau, assurez-vous vous suivre les étapes ci-dessous:

1. Pour la commande mécanique White Rodgers, tournez le bouton du thermostat dans la position la plus ↻ basse possible, OU pour les commandes électroniques Honeywell et White Rodgers, tournez le bouton du thermostat dans le sens inverse ↺ des aiguilles d'une montre.
2. Pour le contrôle mécanique White Rodgers, appuyez partiellement sur le bouton de contrôle du gaz et tournez-le dans le sens des aiguilles d'une montre jusqu'à la position «OFF».
3. Coupez l'offre de gaz au chauffe-eau.
4. Fermez le robinet d'isolement d'offre d'eau froide.
5. Ouvrez la soupape de vidange sur le chauffe-eau en tournant le bouton dans le sens contraire des aiguilles d'une montre ↺. La soupape de vidange a des fils sur l'extrémité qui permettra le raccordement d'un accouplement standard de tuyau.
6. Ouvrez un robinet d'eau chaude pour permettre à l'air d'écrire le système.

Pour remplir à nouveau le chauffe-eau, consulter la section «Pour remplir le chauffe-eau».

⚠ AVERTISSEMENT

Attente au moins (2) des minutes après que cette commande est pressurisée avec le gaz avant d'essayer d'allumer le pilote et/ou de pousser le bouton de bougie. Le manque de faire ainsi peut avoir comme conséquence des dommages sérieux.

Instructions d'allumage et d'arrêt des commandes de gaz mécaniques White Rodgers.

POUR VOTRE SÛRETÉ LUE AVANT L'ALLUMAGE

AVERTISSEMENT : Si vous ne suivez pas ces instructions exactement, une incendie ou une explosion peut résulter entraînant des dégats matériels, le dommage corporel ou des pertes humaines.

A. Cet appareil a un pilote qui est allumé par un circuit d'allumage piézoélectrique de gaz d'étincelle. Ne pas ouvrir la porte intérieure et ne pas essayer d'allumer le pilote à la main.

B. AVANT L'ÉCLAIRAGE sentir tous autour du secteur d'appareils pour le gaz. Être sûr de sentir à côté du plancher parce qu'un certain gaz est plus lourd que l'air et arrangera sur le plancher.

CE QUI À FAIRE SI VOUS SENTEZ LE GAZ.

- Ne pas essayer de n'allumer aucun appareil.
- Ne toucher aucun commutateur électrique ; n'utiliser aucun téléphone dans votre bâtiment.
- Appeler immédiatement votre fournisseur de gaz du téléphone d'un voisin. Suivre les instructions du fournisseur de
- gaz.
- Si vous ne pouvez pas atteindre votre fournisseur de gaz, appeler les corps de sapeurs-pompiers.

C. Utiliser seulement votre main pour enfoncer ou pour tourner le bouton de commande de gaz. Ne jamais utiliser les outils. Si le bouton n'enfoncera pas ou ne tournera pas à la main, ne pas essayer de le réparer, appellent un technicien qualifié de service. La force ou la réparation essayée peut avoir comme conséquence un feu ou un explostion.

D. Ne pas employer cet appareil si n'importe quelle partie a été sous-marine. Appeler immédiatement un technicien qualifié de service pour inspecter l'appareil et pour remplacer n'importe quelle partie du système de contrôle et de n'importe quelle commande de gaz qui a été sous-marine.

INSTRUCTIONS D'ÉCLAIRAGE

1. ARRÊT ! Lire l'information de sûreté ci-dessus sur cette étiquette.
2. Placer le thermostat au plus bas arrangement.
3. Tourner et enfoncer si c'est approprié partiellement le bouton de commande de gaz dans le sens des aiguilles d'une montre ↻ à la position de "OFF".

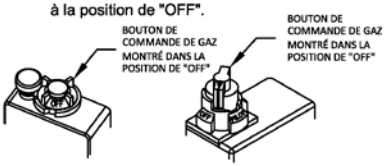

EXHIBER A EXHIBER B

NOTE : Sur l'objet exposé B, le bouton ne peut pas être tourné du « PILOTE » à "OFF" à moins que le bouton soit enfoncé légèrement. Ne pas forcer.

4. Attendre cinq (5) minutes pour dégager dehors n'importe quel gaz. Sentir alors pour le gaz, y compris près du plancher. Si vous sentez le gaz, ARRÊTER ! Suivre « B » dans l'information de sûreté ci-dessus sur cette étiquette. Si vous ne sentez pas le gaz, passer à la prochaine étape.
5. Enlever la porte externe.
6. Localiser le bouton piézo-électrique de bougie.
7. Regarder dans la fenêtre en verre de vue sur la porte intérieure pour regarder le pilote.
8. Tourner le bouton de commande de gaz dans le sens contraire des aiguilles d'une montre ↺ à la position « PILOTE ».

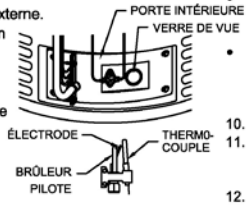

9a. POUR L'OBJET EXPOSÉ COMMANDES DE GAZ

Enfoncer et maintenir le bouton réglé de pilote rouge. Enfoncer immédiatement le bouton piézo-électrique de bougie jusqu'à ce que vous entendiez un bruit de « clic », puis libérer. Continuer à maintenir le bouton réglé de pilote pour environ un (1) minute après que le pilote est dégagement de Lit. le bouton réglé de pilote et il devrait sauter le support. Le pilote devrait rester Lit. S'il sort, répéter les étapes 3 à 9.

9b. POUR DES COMMANDES DE GAZ DE L'OBJET EXPOSÉ B

Enfoncer et maintenir le bouton de commande de gaz. Enfoncer immédiatement le bouton piézo-électrique de bougie jusqu'à ce que vous entendiez un bruit de « clic », puis libérer. Continuer à maintenir le bouton pour environ un (1) minute après que le pilote est dégagement de Lit. le bouton et il devrait sauter le support. Le pilote devrait rester Lit. S'il sort, répéter les étapes 3 à 9.

POUR L'OBJET EXPOSÉ A ET LES COMMANDES DE GAZ DE B

- Si le bouton ou le bouton ne saute pas vers le haut une fois libéré, arrêt et appeler immédiatement votre fournisseur de technicien ou de gaz de service.
- Si le pilote ne restera pas allumé après que plusieurs essais, tourner le bouton de commande de gaz à "OFF" et appellent votre fournisseur de technicien ou de gaz.

10. Remplacer la porte externe.
11. Tourner le bouton de commande de gaz dans le sens contraire des aiguilles d'une montre ↺ à la position de "ON".
12. Ont placé le thermostat à l'arrangement désiré.

POUR ARRÊTER LE GAZ À L'APPAREIL

1. Placer le cadran de thermostat au plus bas possible arrangement.
2. Tourner et enfoncer si c'est approprié partiellement le bouton de commande de gaz dans le sens des aiguilles d'une montre ↻ à la position de "OFF".

Instructions d'allumage et d'arrêt des commandes de gaz électroniques White Rodgers.

LIRE AVANT DE METTRE EN MARCHE

AVERTISSEMENT: Si vous ne suivez pas ces instructions exactement, une incendie ou une explosion peut résulter entraînant des dégats matériels, des blessures ou la perte de la vie.

A. Cet appareil a un pilote qui est allumé par un circuit d'allumage de gaz d'étincelle électrique.

B. Avant d'allumer la veilleuse, reniflez tout autour de l'appariel pour déceler une odeur de gaz. Reniflez près du plancher, car certains gaz sont plus lourds que l'air et ont tendance à s'accumler au niveau du sol.

QUE FAIRE S'IL Y A UNE ODEUR DE GAZ:

* Ne tentez pas d'allumer l'appareil.
* Ne touchez pas à l'interrupteur électrique; n'utilisez pas de téléphone dans le bâtiment.
* Appelez immédiatement le fournisseur de gaz en employant le téléphone d'un voisin. Respectez à la lettre les instructions du fournisseur de gaz.
* Si personne ne répond, appelez le service des incendies.

C. Utilisez seulement la main quand vous appuyez sur le bouton bascule. N'utilisez jamais d'outils. Si letez bouton ne fonctionne pas, n'essayez pas de le réparer. Téléphonez à un technicien qualifié. Si vous tentez de forcer ou réparer vous même, vous pouvez déclencher un feu ou

D. N'utilisez pas cet appareil s'il a été submergé dans l'eau, complètement ou en partie. Appelez un une explosion.
technicien qualifié pour inspecter l'appareil et remplacer toute partie du système de contrôle et toute commande qui auraient été submergées dans l'eau.

CONSIGNES D'UTILISATION

1. ARRÊT! Lisez l'information de sûreté au dessus sur cette étiquette.
2. Placez le bouton de commande de gaz dans la position de "OFF".

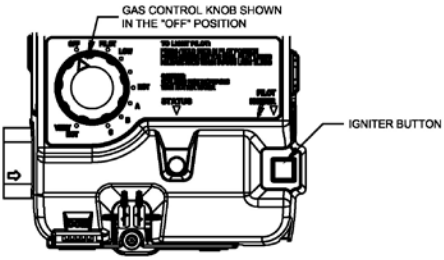

3. Attendez cinq (5) minutes pour dégager dehors n'importe quel gaz. Sentez alors pour le gaz, y compris près du plancher. Si vous sentez le gaz, ARRÊTEZ! Suivez «B» dans l'information de sûreté à la gauche sur cette étiquette. Si vous ne sentez pas le gaz, passez à la prochaine étape.
4. Enlevez la porte externe. Enlevez la porte intérieure ou glissez-la ouverte.
5. Localisez le bouton de bougie.
6. Regardez par la fentetre de verre de vue sur la porte interierure pour regarder le pilote.

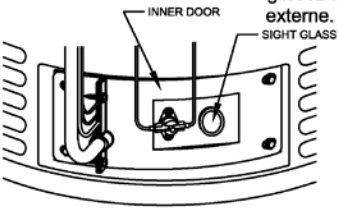

7. Tournez le bouton de commande de gaz dans le sens des aiguilles d'une montre à la position"PILOT".
8. Enfoncez et tenez dans le bouton de commandede gaz. Appuyez sur immédiatement le bouton de bougie jusqu'à ce que vous entendiez un bruit de « clic », puis relâchez. Continuez à maintenir le bouton de commande de gaz jusqu'à ce que la lumière de statut clignote. Relâchez le bouton de commande de gaz. Il devrait sauter soutiennent.Le pilote devrait rester Lit. Si le pilote sort, répétez les étapes 2 à 8.
   - Si le bouton de commande de gaz ne saute pas dehors une fois relâché, arrêt et appelez immédiatement votre fournisseur de technicien ou de gaz de service.
   - Si le pilote ne restera pas s'allumait après que plusieurs essais, tournent le bouton de commande de gaz à "OFF" et appellent votre fournisseur de technicien ou de gaz.
9. Remplacez la porte intérieure ou glissez-la fermée. Remplacez la porte externe.
10. Tournez le bouton de commande de gaz à l'arrangement désiré.

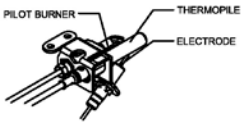

ARRÊTER LE GAZ À L'APPAREIL

1. Tournez le bouton de commande de gaz dans le sens contraire des aiguillesd'une montre à la position de "OFF".

Instructions d'éclairage et d'arrêt pour des commandes de gaz de Honeywell

LIRE AVANT DE METTRE EN MARCHE

AVERTISSEMENT: Si vous ne suivez pas ces instructions exactement, une incendie ou une explosion peut résulter entraînant des dégats matériels, des blessures ou la perte de la vie.

A. Cet appareil a un pilote qui est allumé par un circuit d'allumage de gaz d'étincelle électrique.

B. Avant d'allumer la veilleuse, reniflez tout autour de l'appariel pour déceler une odeur de gaz. Reniflez près du plancher, car certains gaz sont plus lourds que l'air et ont tendance à s'accumler au niveau du sol.

QUE FAIRE S'IL Y A UNE ODEUR DE GAZ:

* Ne tentez pas d'allumer l'appareil.
* Ne touchez pas à l'interrupteur électrique; n'utilisez pas de téléphone dans le bâtiment.
* Appelez immédiatement le fournisseur de gaz en employant le téléphone d'un voisin. Respectez à la lettre les instructions du fournisseur de gaz.
* Si personne ne répond, appelez le service des incendies.

C. Utilisez seulement la main quand vous appuyez sur le bouton bascule. N'utilisez jamais d'outils. Si letez bouton ne fonctionne pas, n'essayez pas de le réparer. Téléphonez à un technicien qualifié. Si vous tentez de forcer ou réparer vous même, vous pouvez déclencher un feu ou

D. N'utilisez pas cet appareil s'il a été submergé dans l'eau, complètement ou en partie. Appelez un une explosion.
technicien qualifié pour inspecter l'appareil et remplacer toute partie du système de contrôle et toute commande qui auraient été submergées dans l'eau.

CONSIGNES D'UTILISATION

1. ARRÊT! Lisez l'information de sûreté au dessus sur cette étiquette.
2. Placez le bouton de commande de gaz dans la position de "OFF".

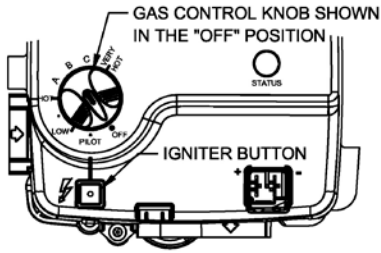

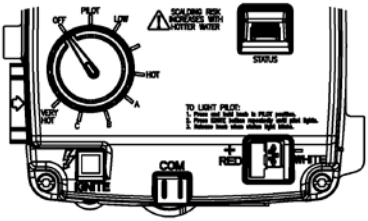

3. Attendez cinq (5) minutes pour dégager dehors n'importe quel gaz. Sentez alors pour le gaz, y compris près du plancher. Si vous sentez le gaz, ARRÊTEZ! Suivez «B» dans l'information de sûreté à la gauche sur cette étiquette. Si vous ne sentez pas le gaz, passez à la prochaine étape.

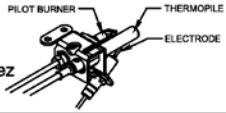

4. Enlevez la porte externe. Enlevez la porte intérieure ou glissez-la ouverte.
5. Localisez le bouton de bougie.
6. Regardez par la fentetre de verre de vue sur la porte interierure pour regarder le pilote.
7. Tournez le bouton de commande de gaz dans le sens des aiguilles d'une montre à la position"PILOT".
8. Enfoncez et tenez dans le bouton de commandede gaz. Appuyez sur immédiatement le bouton de bougie jusqu'à ce que vous entendiez un bruit de « clic », puis relâchez. Continuez à maintenir le bouton de commande de gaz jusqu'à ce que la lumière de statut clignote. Relâchez le bouton de commande de gaz. Il devrait sauter soutiennent.Le pilote devrait rester Lit. Si le pilote sort, répétez les étapes 2 à 8. Si le bouton de commande de gaz ne saute
   - pas dehors une fois relâché, arrêt et appelez immédiatement votre fournisseur de technicien ou de gaz de service.
   - Si le pilote ne restera pas s'allumait après que plusieurs essais, tournent le bouton de commande de gaz à "OFF" et appellent votre fournisseur de technicien ou de gaz.
9. Remplacez la porte intérieure ou glissez-la fermée. Remplacez la porte externe.
10. Tournez le bouton de commande de gaz à l'arrangement désiré.

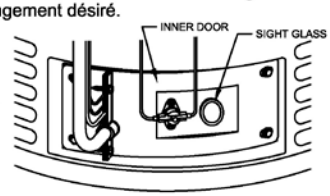

ARRÊTER LE GAZ À L'APPAREIL

1. Tournez le bouton de commande de gaz dans le sens contraire des aiguillesd'une montre à la position de "OFF".

AJUSTEMENT de THERMOSTAT

White Rodgers Contrôle de Gas Mécanique.

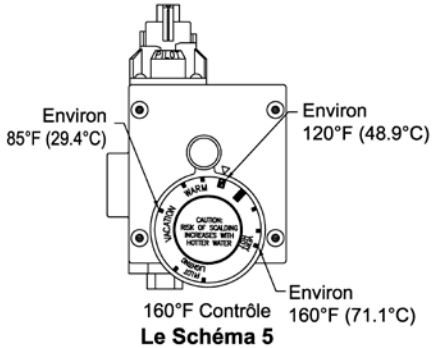

160°F Contrôle
Le Schéma 5

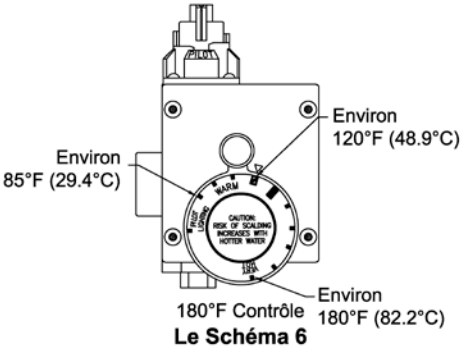

180°F Contrôle
Le Schéma 6

Le cadran de thermostat est placé à son arrangement de la plus basse température une fois transporté de l'usine. Rappelez-vous que les arrangements de plus basse température sont plus de rendement optimum. Ajustez la température en tournant le cadran de thermostat. On le suggère que le point de départ plaçant pour ne pas être plus grands que "▲" ou "⧄" note sur le cadran de thermostat (approximativement 120°F [48.9°C]) comme indiqué ci-dessus. Tournez le cadran de thermostat dans le sens des aiguilles d'une montre ↷ pour diminuer l'arrangement de la température. Tournez le cadran de thermostat dans le sens contraire des aiguilles d'une montre ↶ pour augmenter l'arrangement de la température. Ajustez le cadran jusqu'à ce que la température acceptable minimum soit réalisée (voir le schéma 5 et 6 ci-dessus pour les arrangements de température approximatifs).

White Rodgers Contrôle Électronique du Gaz.

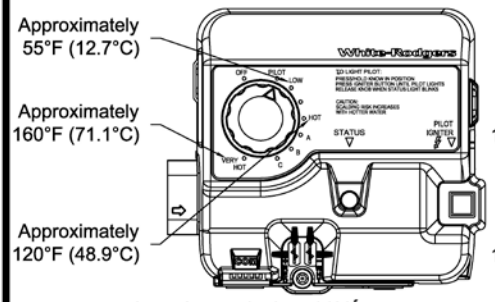

Contrôle 160°F (71.1°C)(Étiquette blanche)

Le Schéma 7

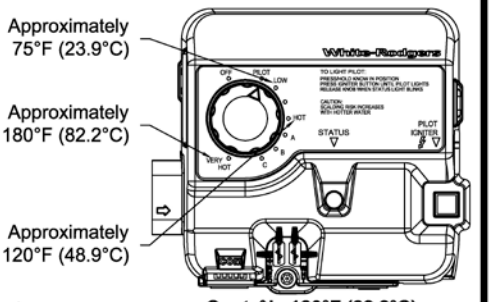

Contrôle 180°F (82.2°C)
(Étiquette grise)
Le Schéma 8

Le cadran de thermostat est placé à son arrangement de la plus basse température une fois transporté de l'usine. **Rappelez-vous que les arrangements de plus basse température sont plus de rendement optimum**. Ajustez la température en tournant le cadran de thermostat. On le suggère que le point de départ plaçant pour ne pas être plus grand que la marque« HOT » sur le cadran de thermostat (approximativement 120°F [*48.9°C*]) comme indiqué ci-dessus. Tournez le cadran de thermostat **dans le sens contraire des aiguilles d'une montre** ↶ pour diminuer l'arrangement de la température. Tournez le cadran de thermostat **dans le sens des aiguilles d'une montre** ↷ pour augmenter l'arrangement de la température. Ajustez le cadran jusqu'à ce que la température acceptable minimum soit réalisée (voir le schéma 7 et 8 ci-dessus pour les arrangements de température approximatifs).

Honeywell V1 Gaz Commande.

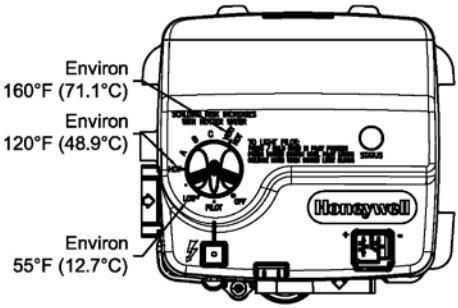

Contrôle 160°F (71.1°C)(Façade argentée)

Le Schéma 9

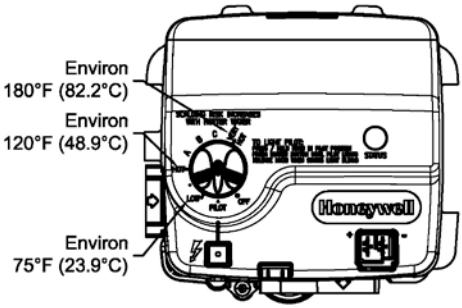

Contrôle 180°F (82.2°C)(Façade grise)

Le Schéma 10

Le cadran de thermostat est placé à son arrangement de la plus basse température une fois transporté de l'usine. **Rappelez-vous que les arrangements de plus basse température sont plus de rendement optimum**. Ajustez la température en tournant le cadran de thermostat. On le suggère que le point de départ plaçant pour ne pas être plus grand que la marque« HOT » sur le cadran de thermostat (approximativement 120°F [*48.9°C*]) comme indiqué ci-dessus. Tournez le cadran de thermostat **dans le sens contraire des aiguilles d'une montre** pour diminuer l'arrangement de la température. Tournez le cadran de thermostat **dans le sens des aiguilles d'une montre** pour augmenter l'arrangement de la température. Ajustez le cadran jusqu'à ce que la température acceptable minimum soit réalisée (voir le schéma 9 et 10 ci-dessus pour les arrangements de température approximatifs).

Honeywell V2 Gaz Commande.

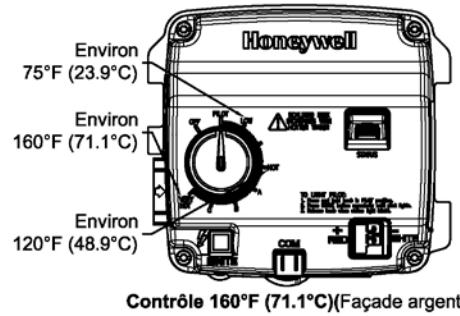

Contrôle 160°F (71.1°C)(Façade argentée)

Le Schéma 11

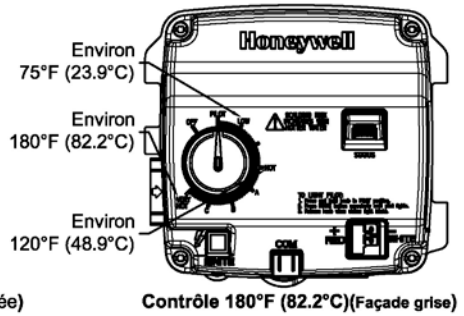

Contrôle 180°F (82.2°C)(Façade grise)

Le Schéma 12

Le cadran de thermostat est placé à son arrangement de la plus basse température une fois transporté de l'usine. **Rappelez-vous que les arrangements de plus basse température sont plus de rendement optimum**. Ajustez la température en tournant le cadran de thermostat. On le suggère que le point de départ plaçant pour ne pas être plus grand que la marque« HOT » sur le cadran de thermostat (approximativement 120°F [*48.9°C*]) comme indiqué ci-dessus. Tournez le cadran de thermostat **dans le sens contraire des aiguilles d'une montre** pour diminuer l'arrangement de la température. Tournez le cadran de thermostat **dans le sens des aiguilles d'une montre** pour augmenter l'arrangement de la température. Ajustez le cadran jusqu'à ce que la température acceptable minimum soit réalisée (voir le schéma 11 et 12 ci-dessus pour les arrangements de température approximatifs).

⚠ ADVERTISSEMENT

Une eau très chaude augmente le risque des brûlures. L'échaudage peut se produire dans 5 secondes à un arrangement de la température de 140° F *(60° C).* Pour vous protéger des brûlures d'eau chaude, installer un dispositif mitigeur qui réduira la température à la sortie de l'eau. Cette soupape réduira la température d'évacuation en mélangeant de l'eau froide et chaude dans les conduits d'eau. Consulter un plombier qualifié.

Note: Ce chauffe-eau est équippé d'un dispositif de coupure d'électricité afin d'empêcher le surchauffage. En cas de surchauffage, ou si l'alimentation en gaz ne se ferme pas, fermer le robinet d'arrêt de gaz manuellement et contacter l'installateur ou un technicien qualifié.

Note: Quand le chauffe-eau est rempli d'eau froide, la condensation se forme sur la surface froide du réservoir; des gouttes d'eau tomberont sur le brûleur chaud et les chambres de combustion produiront un son "grésillant". La condensation est normale et n'indique pas une fuite. Elle disparaîtra quand le réservoir se chauffe.

VÉRIFICATION DE LA FLAMME DU BRÛLEUR

Au moment de l'installation et à des intervalles périodiques (ne dépassant pas 6 mois), faire une vérification visuelle de la veilleuse et de la flamme du brûleur pour s'assurer qu'elles fonctionnent correctement. Les flammes devraient être similaires à celles du dessin ci-dessous. Le brûleur principal devrait s'allumer sans problème de la veilleuse. (Voir le schéma 13).

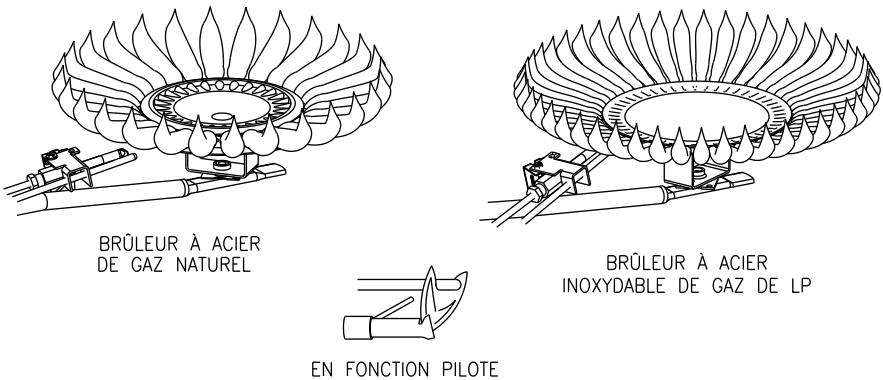

Le Schéma 13

⚠ WARNING

Ne pas manquer de gaz de propane. Les dommages au chauffe-eau peuvent se produire.

ENTRETIEN

MESURE DE SÉCURITÉ!

Les chauffe-eau sont des appareils calorifiques. Afin d'éviter des dommages ou des blessures, il ne doit y avoir aucun matériel appuyé contre le chauffe-eau ou la sortie du conduit coaxial. Vous devez éviter tout contact inutile (particulièrement par les enfants). **AUCUN MATÉRIEL INFLAMMABLE TELS QUE L'ESSENCE, LE DILUANT NE DOIVENT ÊTRE UTILISÉS OU STOCKÉS À CÔTÉ DU CHAUFFE-EAU, DU CONDUIT COAXIAL, OU DANS TOUTE LOCATION À PARTIR DE LAQUELLE LES FUMÉES POURRAIENT ATTEINDRE LE CHAUFFE-EAU OU LE CONDUIT COAXIAL D'ASPIRATION D'AIR ET D'ÉCHAPPEMENT.**

IMPORTANT

Ce chauffe-eau doit être inspecté au minimum tous les ans par un technicien qualifié afin d'identifier tout composant endommagé et/ou tout joint qui n'est pas étanche. Ne pas faire marcher ce chauffe-eau si vous répérez tout composant endommagé ou si tout joint n'est pas étanche.

Les conseils d'entretien ci-dessous doivent être effectués à un intervalle périodique minimum comme indiqué ci-dessous. Pour certaines installations, l'intervalle d'entretien peut être plus fréquent selon la fréquence d'utilisation et les conditions de fonctionnement du chauffe-eau. Une inspection et un entretien réguliers du chauffe-eau et du conduit coaxial d'aspiration d'air et d'échappement aideront à s'assurer un bon fonctionnement.

1. Vérifiez annuellement le fonctionnement du thermostat.
2. L'écoulement d'air de combustion et de ventilation **NE DOIT PAS** être restreint. Inspectez annuellement la borne directe de prise de passage-air pour l'assurer n'est pas bloqué ou n'est pas endommagé. Dégagez les ouvertures terminales de prise directe de passage-air de n'importe quelle saleté, de poussière, ou d'autres restrictions. **AVERTISSEMENT!** Certains secteurs de la borne directe de prise de passage-air sont **CHAUDS**.
3. Inspectez annuellement le système de prise de passage-air pour assurer que tous les composants sont solidement attachés et tous les joints et coutures sont correctement scellées.
4. À tout moment gardez l'espace libre de secteur de chauffe-eau et le libérez des matériaux combustibles, l'essence et d'autres vapeurs et liquides inflammables.

5. La conduite de Bi-annuel un contrôle visuel du brûleur à force et à pilote flambe pour déterminer qu'ils brûlent correctement. Voir « les CONTRÔLES de FLAMME de BRÛLEUR. »

⚠ WARNING

Ne pas manquer de gaz de propane. Les dommages au chauffe-eau peuvent se produire.

6. Enlevez annuellement la porte intérieure et le brûleur principal pour nettoyer des orifices et des parties relatives de n'importe quelle saleté ou de tout autre matériel étranger. Inspectez les ports de brûleur pour déceler les obstructions ou les débris et nettoyez avec une brosse métallique comme nécessaire. La brosse métallique et/ou le vide nettoient la chambre de combustion comme nécessaire pour enlever des dépôts et des débris de balance. Inspectez la garniture intérieure de porte pour déceler l'usage et déchirez et la remplacez au besoin. **NOTE:** Il est impératif pour le fonctionnement approprié du chauffe-eau que la porte intérieure soit correctement scellé.

7. Au moins une fois par an, vérifiez la valve de décompression de la température et de combinaison pour assurer que la valve n'est pas devenue encroûtée avec la chaux. Soulevez le levier au levier au dessus de la valve plusieurs fois jusqu'aux sièges de valve correctement sans fuir et fonctionnez librement.

⚠ ADVERTISSEMENT

Lorsque vous soulevez le levier du groupe de sécurité (température et pression), l'eau chaude sera dégagée sous pression. S'assurer que cette eau ne provoque ni blessure ni dommages.

8. Mensuel, éliminez un gallon de l'eau pour enlever la vase et le sédiment en utilisant la soupape de vidange du chauffe-eau.

⚠ ADVERTISSEMENT

CETTE EAU PEUT ÊTRE CHAUDE.

9. Si la valve de décompression de la température et de combinaison sur les décharges d'appareils périodiquement, ceci peut être due à la dilatation thermique dans un système d'approvisionnement en eau fermé. Contactez le fournisseur de l'eau ou l'inspecteur local de tuyauterie sur la façon dont corriger cette situation. Ne branchez pas la sortie de valve de décompression de la température et de combinaison.

10. Un mamelon de sortie de tige sacrificatoire d'anode de combinaison/eau chaude a été installé pour prolonger la vie de réservoir. La tige d'anode devrait être inspectée périodiquement (tous les deux (2) ans) et être remplacée si nécessaire pour prolonger la vie de réservoir. Contactez le professionnel de tuyauterie qui a installé le chauffe-eau ou le fabricant énuméré sur la plaque de contrôle pour l'information de remplacement d'anode. L'utilisation d'un adoucissant peut augmenter la vitesse de la consommation d'anode. Une inspection plus fréquente de l'anode est nécessaire en utilisant l'eau adoucie (ou traitée aux phosphates).

11. Le circuit de mise à l'air libre doit être inspecté au moins une fois par an pour s'assurer contre la fuite des produits d'échappement.

⚠ ADVERTISSEMENT

Pour votre sécurité, ne pas essayer de réparer la vanne combinée, les brûleurs ou les raccords à gaz. Consulter les services compétents.

Contacter l'installateur professionnel ou le fabricant indiqué sur la plaque indicatrice pour remplacer des pièces. Noter le nom de la pièce, le modèle et le numéro de série du chauffe-eau lorque vous commandez les piéces de rechange.

LIRE LA GARANTIE POUR UNE EXPLICATION DÉTAILLÉE SUR LA LONGÉVITÉ DES PIÈCES ET DU CHAUFFE-EAU QUI SONT GARANTIS.

Fabriqué conformément à l'un ou plusieurs des brevets É.-U. suivants: RE. 34,534; B1 5,341,770; 4,416,222; 4,628,184; 4,669,448; 4,672,919; 4,808,356; 4,829,983; 4,861,968; 4,904,428; 5,000,893; 5,023,031; 5,052,346; 5,081,696; 5,092,519; 5,115,767; 5,199,385; 5,277,171; 5,372,185; 5,485,879; 5,574,822; 5,596,952; 5,660,165; 5,682,666; 5,761,379; 5,943,984; 5,954,492; 5,988,117; 6,142,216; 6,395,280; 6,684,821; 7,063,132; 7,007,748. Autres brevets É.-U. et brevets étrangers en instance. Brevets canadiens actuels: 1,272,914; 1,280,043; 1,289,832; 2,045,862; 2,092,105; 2,107,012; 2,108,186; 2,112,515.

À REMPLIR ET À GARDER POUR VOTRE INFORMATION:

Numéro du modèle _____

Numéro de série _____

Téléphone de service _____

Numéro de jour _____

Numéro de nuit _____

Adresse _____

Distributeur (Concessionnaire) _____

Numéro de téléphone _____

DIAGRAMME DE DÉPANNAGE

Honeywell V1 gaz commande.

Statut de LED	Commandez le statut	Cause probable
Aucun (LED pas dessus ou clignotant)	La puissance de millivolt n'est pas présente. Pilote léger.	1. Le clapet à gaz fonctionne normalement 2. Le clapet à gaz n'est pas actionné. Pilote léger.
Un flash et seconde pause trois.	Si le bouton de point de réglage est dans « PILOTE » la flamme pilote de position alors est détectée. **(aucuns défauts).**	Le clapet à gaz est actionné et attendant le bouton de point de réglage à tourner vers un arrangement de température de l'eau. Si le bouton de point de réglage est au réglage désiré le thermostat est satisfait.
Stroboscope de LED (deux flashes rapides) et seconde pause trois	Thermostat réclamant la chaleur **(aucun défaut)**	Chauffe-eau fonctionnant normalement.
LED dessus sans interruption.	Réglage le bouton de point a été récemment tourné vers la position de "OFF".	Réglage le bouton de point a été récemment tourné vers la position de "OFF". Attendez jusqu'à ce que la LED sorte avant d'essayer de rallumer
Deux flashes et seconde pause trois.	Flamme pilote faible détectée. Le système remettra à zéro quand la flamme pilote est suffisante.	1. Pilote instable. 2. Tube pilote bloqué ou limité.
Trois flashes et seconde pause trois.	Chauffage d'eau insuffisant. Le système remettra à zéro.	1. Sonde de température hors de calibrage. 2. Possible court.
Quatre flashes et seconde pause trois.	La température excessive de réservoir. Le système doit être remis à zéro.	1. Sonde de température hors de calibrage. 2. Clapet à gaz défectueux.

Diagramme de dépannage suite-

Honeywell V1 gaz commande.

Statut de LED	Commandez le statut	Cause probable
Cinq flashes et seconde pause trois.	Défaut de sonde de température.	1. Dommages au fil de la température. 2. Résistance de sonde de température hors de gamme. 3. Remplacez la sonde de température. 4. Si le remplacement de sonde de température ne corrige pas le problème; Vérifiez que la commande n'est pas humide ou physiquement endommagée. 5. Tournez le bouton de point de réglage à la position de "OFF". Tournez le bouton de point de réglage à la position « PILOTE » et au pilote léger. Remplacez le clapet à gaz si l'erreur cinq instantanée persiste.
Six flashes et seconde pause trois.	Fuite de l'eau détectée par le module accessoire (quelques modèles).	1. Quantité excessive de l'eau dans la casserole de drain/barrage de l'eau.
Sept flashes et seconde pause trois.	Défaut électronique de clapet à gaz détecté.	1. Vérifiez que la commande n'est pas humide ou physiquement endommagée. 2. Tournez le bouton de point de réglage à la position de "OFF". Tournez le bouton de point de réglage à la position « PILOTE » et au pilote léger. 3. Remplacez le clapet à gaz si l'erreur sept instantanée persiste.
Huit flashes et seconde pause trois.	Présent pilote faux de flamme.	1. Soupape de commande coincée en position d'ouverture 2. Tournez le bouton de point de réglage à la position de "OFF". Tournez le bouton de point de réglage à la position « PILOTE » et au pilote léger. 3. Remplacez le clapet à gaz si l'erreur huit instantanée persiste.

Diagramme de dépannage suite-

Honeywell V2 gaz commande.

Statut de LED	Commandez le statut	Cause probable
Aucun (voyant éteint ou clignotant)	Pas une erreur. Indique que le contrôle est en mode OFF. Le pilote est éteint.	La valve à gaz fonctionne normalement. La valve à gaz n'est pas alimentée. Pilote de lumière.
Un clignotement toutes les quatre secondes (DEL verte)	Pas une erreur. Indique que la veilleuse est allumée et que le brûleur principal est éteint.	La vanne de gaz est alimentée et attend que le bouton de point de consigne soit réglé sur un réglage de température de l'eau. Si le bouton de point de consigne est au réglage souhaité, le thermostat est satisfait.
Un clignotement par seconde (DEL verte)	Pas une erreur. Indique que la vanne principale est ouverte et que le brûleur principal est allumé.	Le thermostat réclame de la chaleur. Le chauffe-eau fonctionne normalement et est en cycle de chauffage.
Allumé en continu (DEL rouge)	Pas une erreur. Indique que le contrôle est en mode d'arrêt.	Le bouton de point de consigne a récemment été mis sur la position «OFF». Attendez que le voyant s'éteigne avant d'essayer de le rallumer.
Deux clignotements et seconde pause trois (DEL jaune)	Basse tension thermopile; le brûleur principal n'est pas allumé.	Connexions thermopiles desserrées ou flamme de veilleuse faible.
Quatre clignotements et seconde pause trois (DEL rouge)	La limite de coupure de la température est atteinte, ce qui provoque l'arrêt.	Des températures excessives peuvent avoir été atteintes. Vérifiez les vannes et le capteur de température de l'eau. Réduisez le point de consigne de la température de l'eau. Vérifiez soigneusement le fonctionnement de la vanne principale et le contrôle de la température de l'eau avant de partir.
Cinq clignotements et seconde pause trois (DEL rouge)	Défaut électronique, capteur ou soupape de gaz détecté.	Le contrôle devra peut-être être remplacé. Vérifiez les vannes et le capteur de température de l'eau. Réduisez le point de consigne de la température de l'eau. Vérifiez soigneusement le fonctionnement de la vanne principale et le contrôle de la température de l'eau avant de partir.

Diagramme de dépannage suite-

White Rodgers Contrôle Électronique du Gaz.

Statut de LED	Commandez le statut	Cause probable
Aucun (voyant éteint ou clignotant)	Indique que le contrôle est désactivé. Le brûleur principal et la veilleuse sont éteints.	La valve à gaz fonctionne normalement. La valve à gaz n'est pas alimentée. Pilote de lumière.
Un clignotement toutes les quatre secondes	Pas une erreur. Indique que la veilleuse est allumée et que le brûleur principal est éteint.	La vanne de gaz est alimentée et attend que le bouton de point de consigne soit réglé sur un réglage de température de l'eau. Si le bouton de point de consigne est au réglage souhaité, le thermostat est satisfait.
Un clignotement par seconde	Pas une erreur. Indique que la vanne principale est ouverte et que le brûleur principal est allumé.	Le thermostat réclame de la chaleur. Le chauffe-eau fonctionne normalement et est en cycle de chauffage.
Allumé en continu	Pas une erreur. Indique que le contrôle est en mode d'arrêt.	Le bouton de point de consigne a récemment été mis sur la position «OFF». Attendez que le voyant s'éteigne avant d'essayer de le rallumer.
Deux clignotements et seconde pause trois	Basse tension thermopile; le brûleur principal n'est pas allumé.	Connexions thermopiles desserrées ou flamme de veilleuse faible.
Quatre clignotements et seconde pause trois	La limite de coupure de la température est atteinte, ce qui provoque l'arrêt.	Des températures excessives peuvent avoir été atteintes. Vérifiez les vannes et le capteur de température de l'eau. Réduisez le point de consigne de la température de l'eau. Vérifiez soigneusement le fonctionnement de la vanne principale et le contrôle de la température de l'eau avant de partir.
Cinq clignotements et seconde pause trois	Défaut électronique, capteur ou soupape de gaz détecté.	Le contrôle devra peut-être être remplacé. Vérifiez les vannes et le capteur de température de l'eau. Réduisez le point de consigne de la température de l'eau. Vérifiez soigneusement le fonctionnement de la vanne principale et le contrôle de la température de l'eau avant de partir.

LISTE DES PIÈCES DIRECTE DE CHAUFFE-EAU DE PASSAGE

Note: Fournissez le nom, le modèle et les numéros de série de pièce du chauffe-eau en commandant des pièces.

NOM ET DESCRIPTION DE PARTIE	
1.	Espace
2.	Garniture d'espace
3.	Réducteur de conduite de cheminée
4.	Tube et mamelon d'immersion
5.	Anode Rod et mamelon
6.	Soupape de sécurité de Température-Pression *(certains modèles)*
7.	Cloison
8.	Radshield vertical
9.	Radshield horizontal
10.	Assemblée de chambre
11.	Base de veste
12.	Garniture d'initialisation d'entrée d'air
13.	Initialisation d'entrée d'air
14.	Assemblée intérieure de porte
15.	Commande w/E.C.O. de gaz de combinaison.
16.	Assemblée de Piezo Ignitor
17.	Soupape de vidange
18.	Porte externe
19.	Assemblée pilote w/Electrode
20.	Ligne d'alimentation de gaz *(brûleur)*
21.	Brûleur en acier
22.	Orifice de brûleur principal
23.	Tube d'entrée d'air

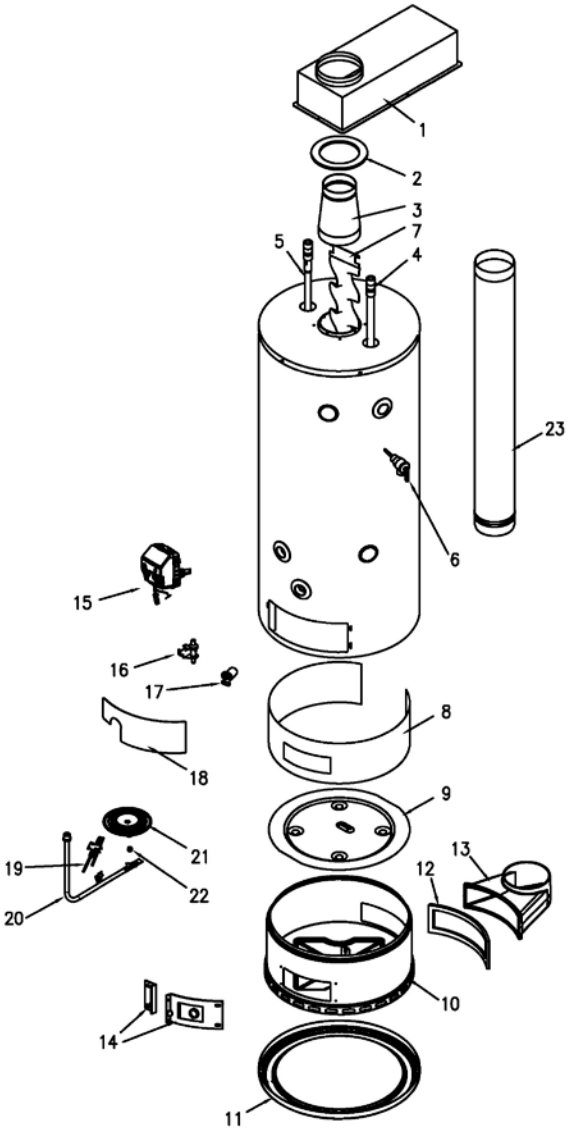

LES INSTRUCTIONS SUIVANTES SONT POUR L'INSTALLATION DE: CHAUFFE-EAU À GAZ POUR CHAUFFERIE À EAU (POTABLE) CHAUDE ET CHAUFFAGE DES LOCAUX

1. Chaque tuyauterie raccordée à ce chauffe-eau pour le chauffage des locaux doit être utilisable avec de l'eau potable.

2. Les produits toxiques tels que ceux utilisés pour le traitement de chaudière ne doivent **JAMAIS** être introduits dans le système d'eau potable pour le chauffage des locaux.

3. Ce chauffe-eau ne doit **JAMAIS** être raccordé à un système de chauffage ou de pièce existants auparavant utilisés avec de l'eau non potable.

4. Si le système de chauffage nécessite de l'eau chaude aux températures supérieures à celle requise à des buts domestiques, un dispositif mitigeur de température doit être installé pour réduire le risque des brûlures.
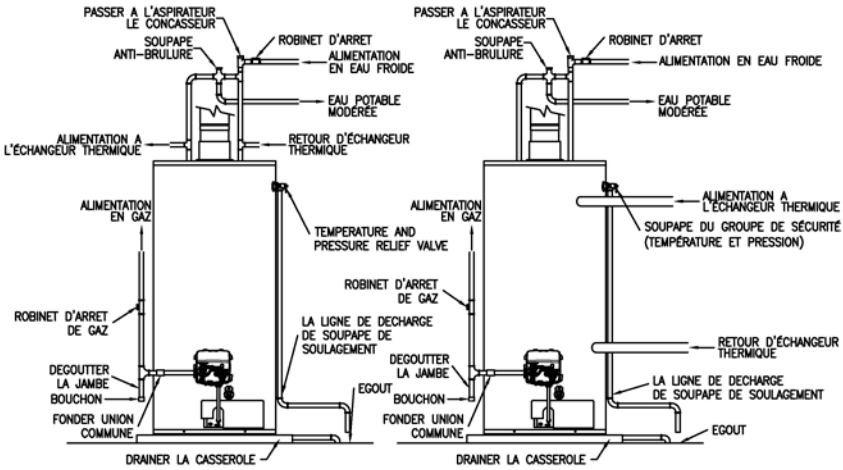
   Se référer à l'illustration pour des suggestions de raccords de tuyauterie.